ZADASZENIE WEJŚCIA NR3, NR4, NR5, NR6

RZUT ZADASZENIA

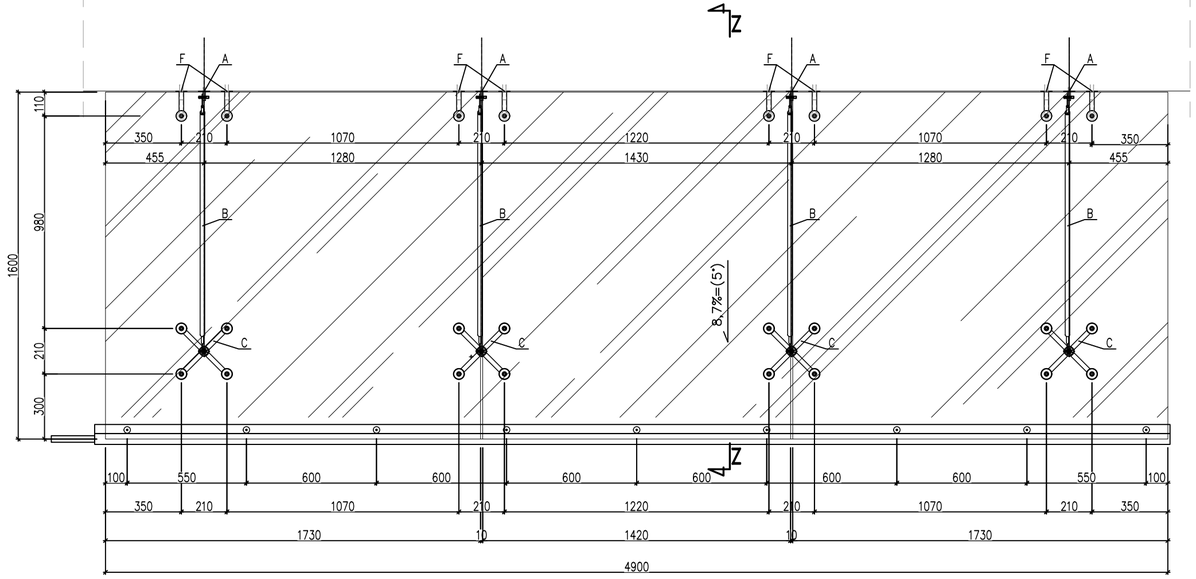

PRZEKRÓJ Z–Z

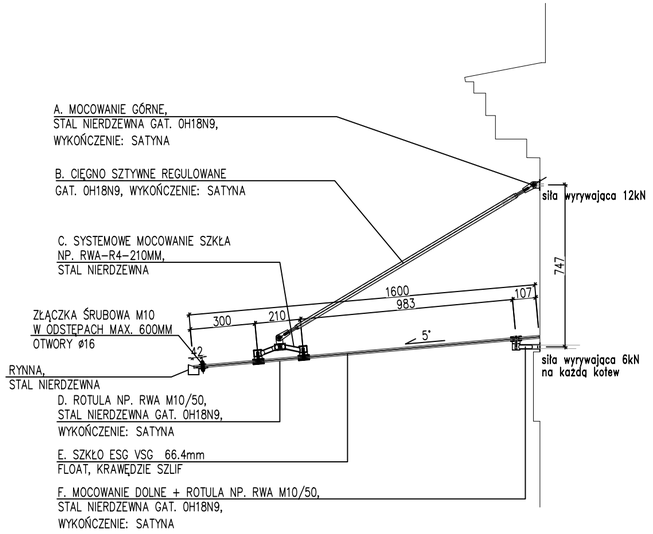

WIDOK ZADASZENIA

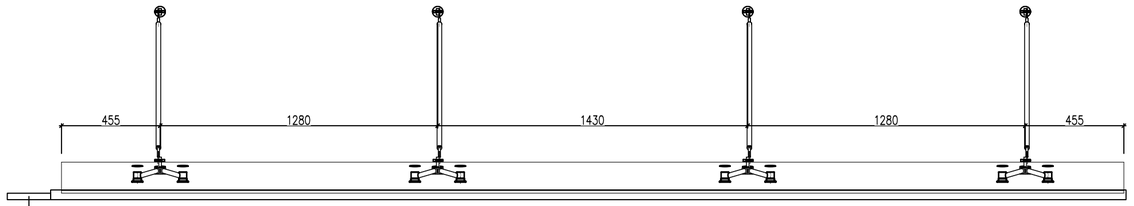

rzygacz rynny – strona montażu patrząc na elewację
zadaszenie nr3 – lewa
zadaszenie nr4 – prawa
zadaszenie nr5 – lewa
zadaszenie nr6 – lewa

UWAGI:

– PRZED REALIZACJĄ NALEŻY WYKONAĆ PRÓBNE BADANIA WYCIĄGANIA KOTEW Z MURU. WYMAGANE SIŁY WYRYWAJĄCE PODANE NA SCHEMATACH KONSTRUKCYJNYCH I W CZĘŚCI OBLICZENIOWEJ.
– PRZYJĘTO SZCZELINY POMIĘDZY TAFLAMI SZKŁA O SZEROKOŚCI 10MM.
– SZYBY USZCZELNIONE SILIKONEM BEZBARWNYM NEUTRALNYM
– PARAMETRY TAFLI SZKLANYCH, ROZMIESZCZENIE OTWORÓW ORAZ WSZYSTKIE ŁĄCZNIKI ZAMOCOWANIA I WYMIARY WG DOKUMENTACJI DOSTAWCY SYSTEMU. DOKUMENTACJĘ POWYŻSZĄ NALEŻY PRZEDŁOŻYĆ PROJEKTANTOWI DO AKCEPTACJI.

Obiekt: WOJEWÓDZKA BIBLIOTEKA PUBLICZNA w Krakowie		Nr umowy:
Adres: KRAKÓW , ul. Rajska 1 Działki:125/12, obręb:60, rejon ewidencji Śródmieście		160/2022 z dnia 16.05.2022r.
Projektował: mgr inż. Łukasz Ślaga	upr. Nr MAP/0219/PWBKb/16	
Opracował: mgr inż. Rafał Żabiński		
Sprawdził: mgr inż. Tomasz Sadowski	upr. Nr MAP/0427/PWBKb/21	
Faza: PROJEKT ARCHITEKTONICZNO - BUDOWLANY		Data: 02.2023.
Branża: KONSTRUKCJA		
Temat rysunku : Elewacja PN - zadaszenie nad schodami-wejściami nr 3-6, od strony Parku W.Szymborskiej	Skala: 1 : 20	Nr rysunku: K-3